ALQUIANSA®
Alquiler y venta

Escalera descolgada

Clínica de Fátima – Sevilla (Plano de Planta)

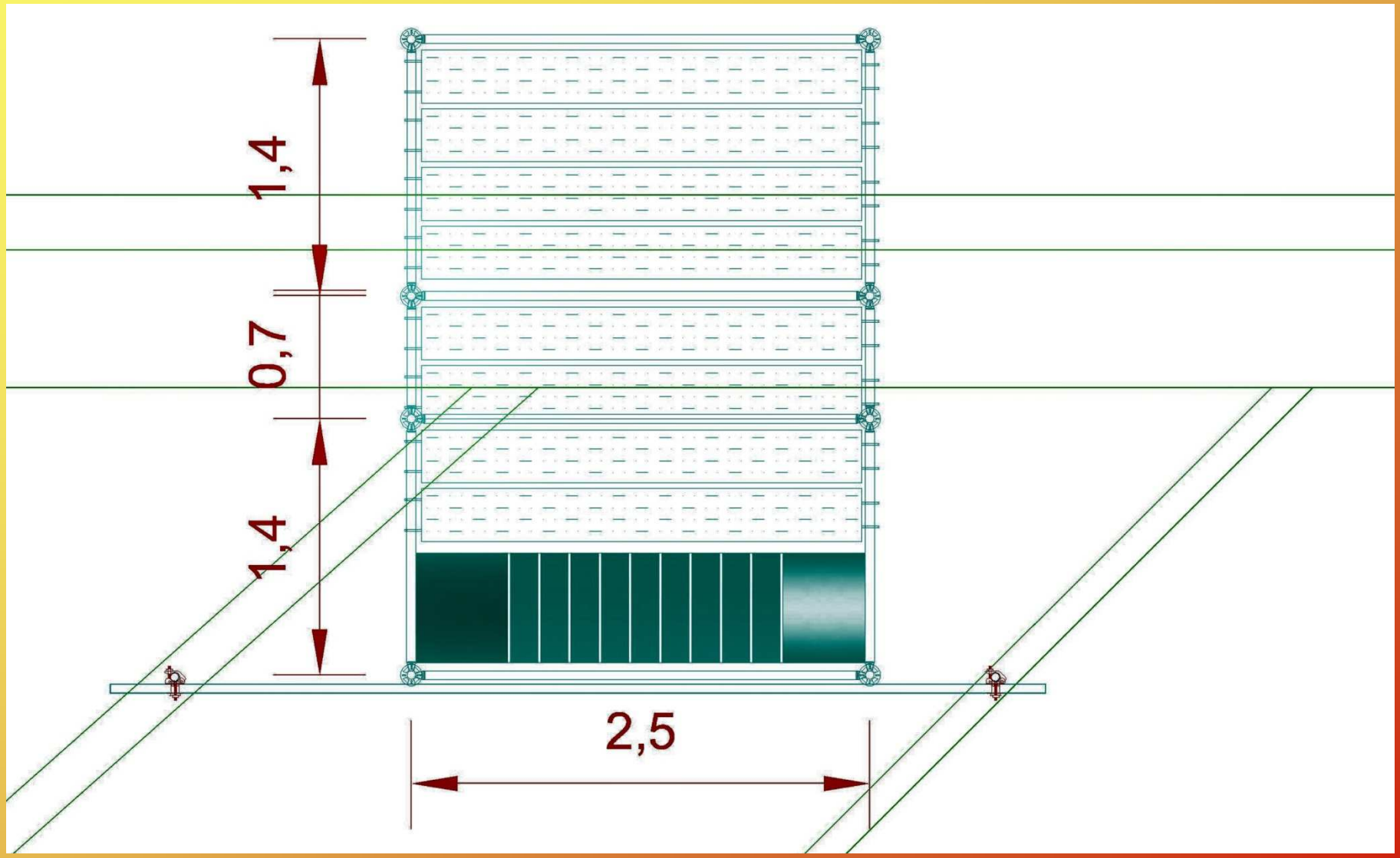

Clínica de Fátima - Sevilla (Planos de alzados)

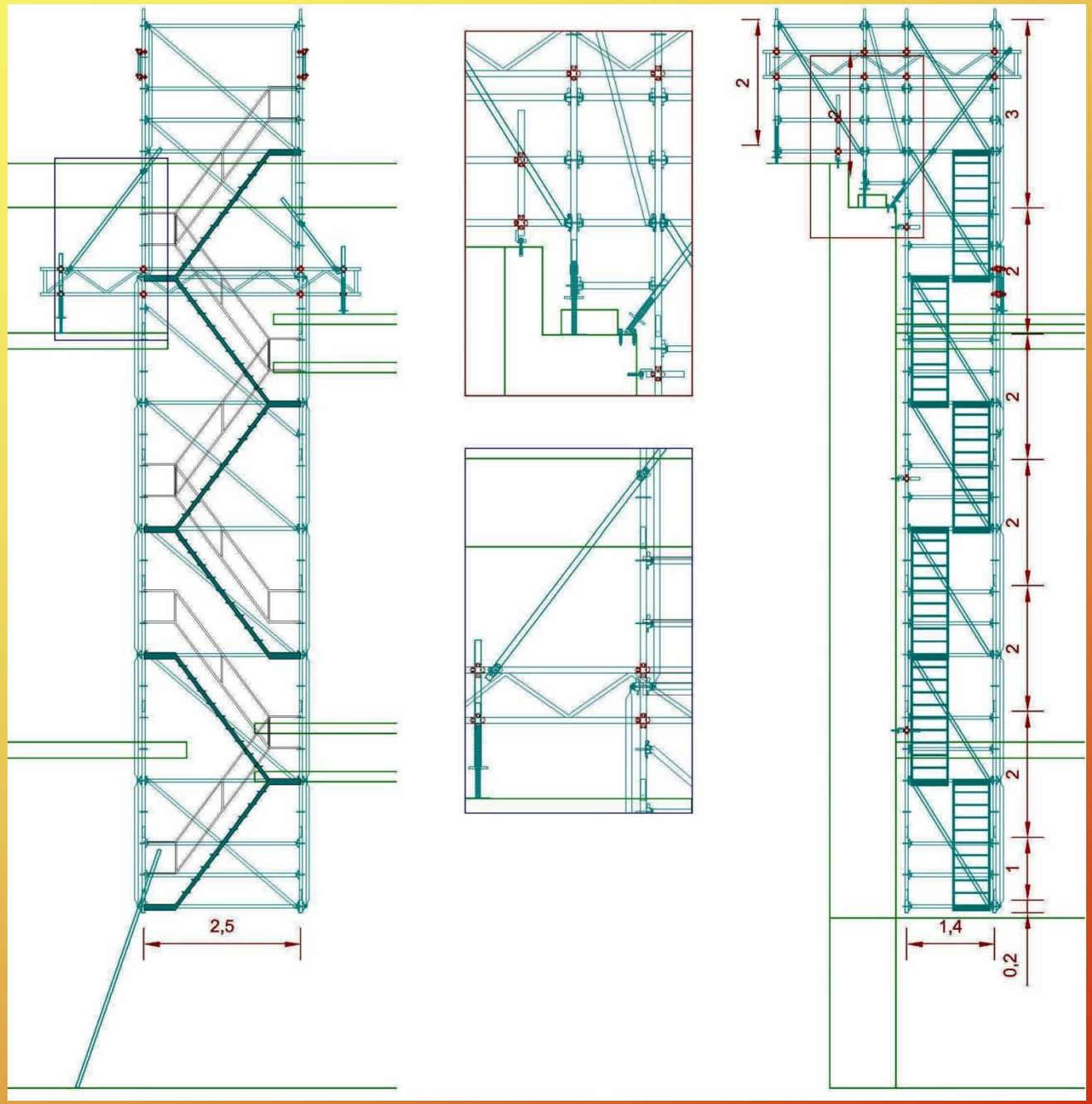

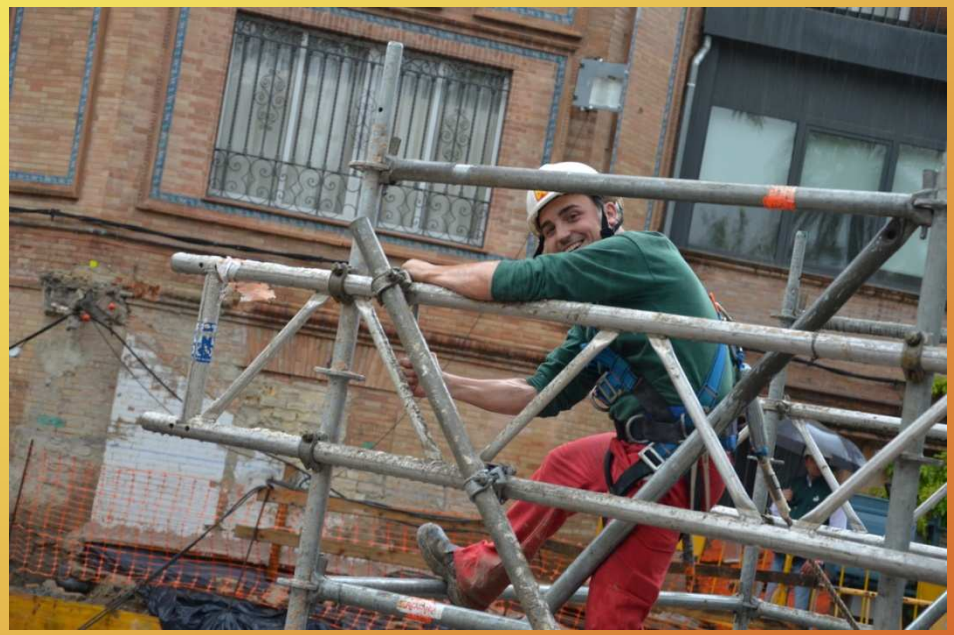

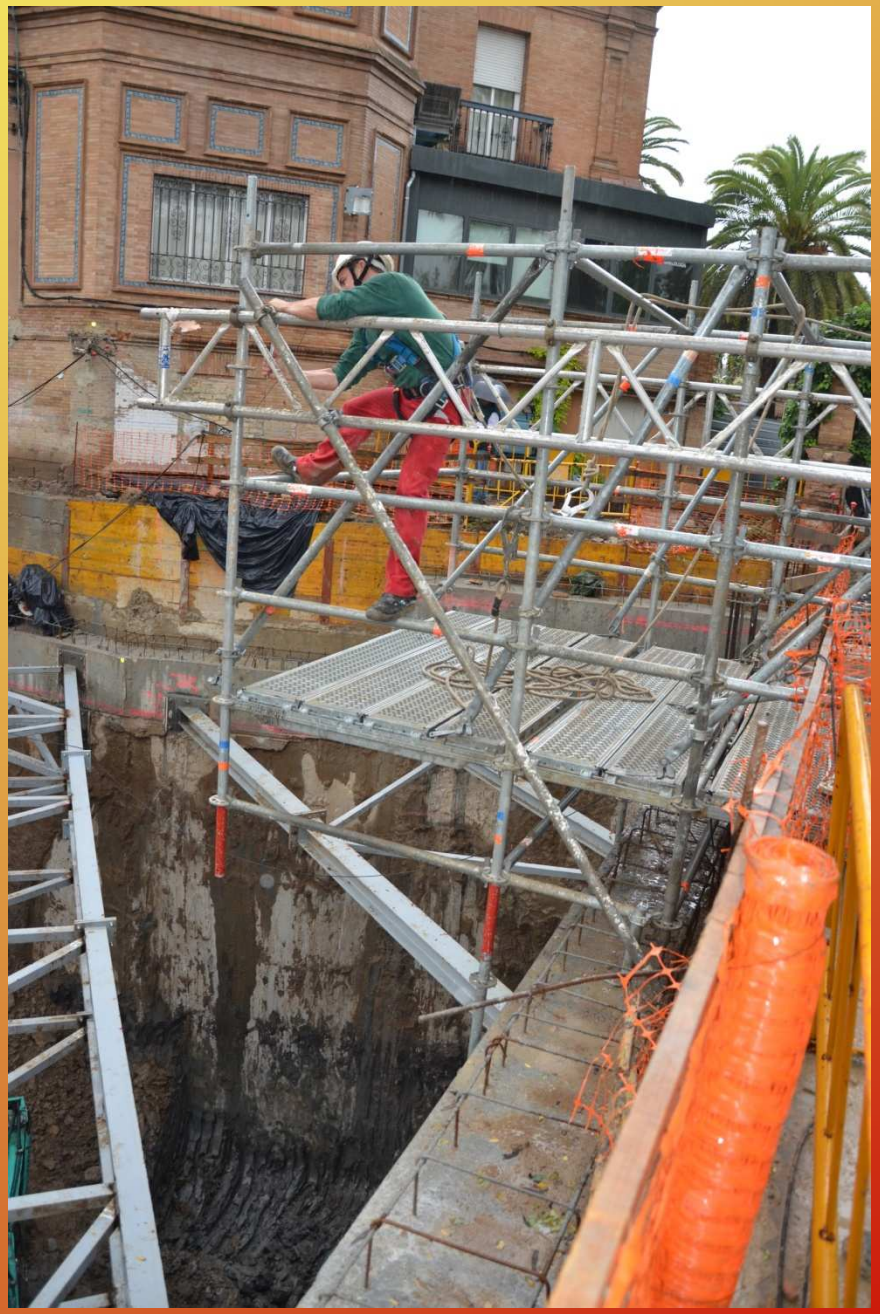

14

AETNOP

ALQUIANSA

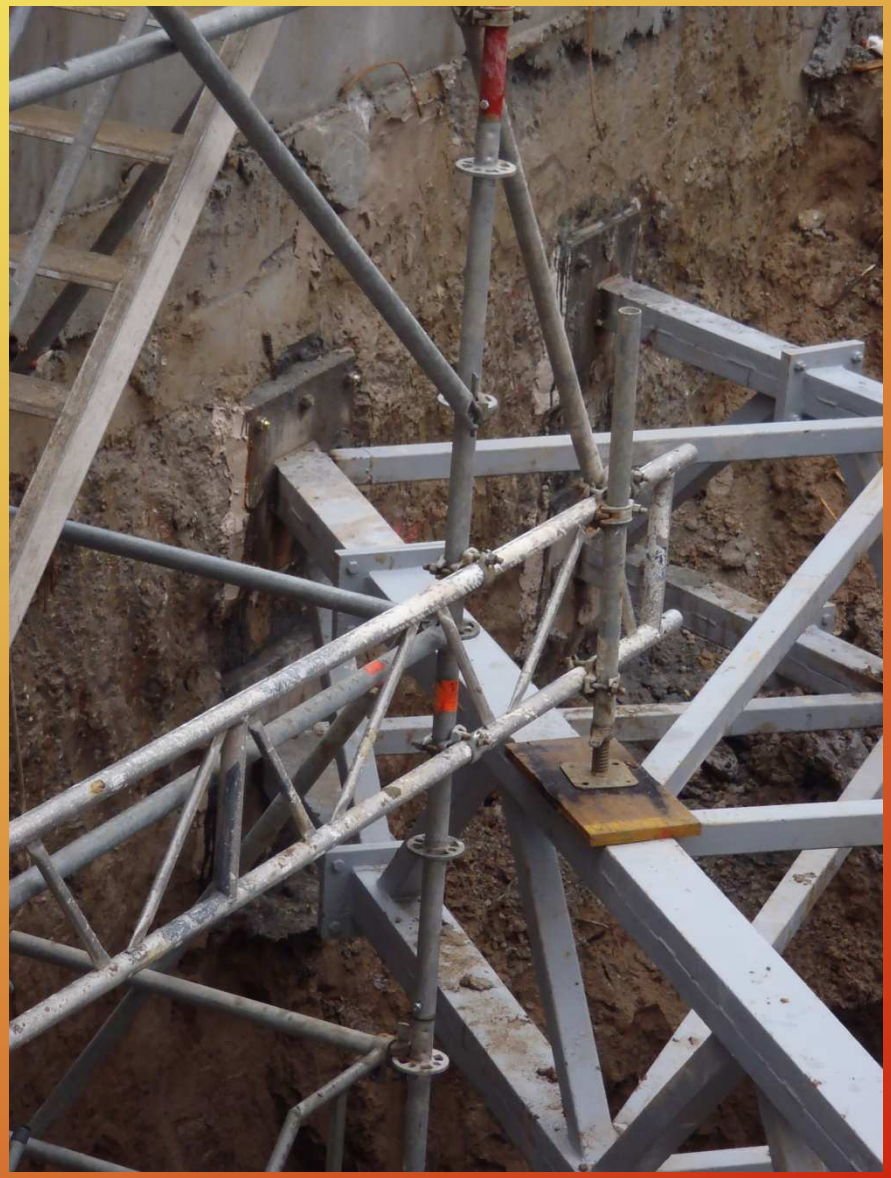

serradilla

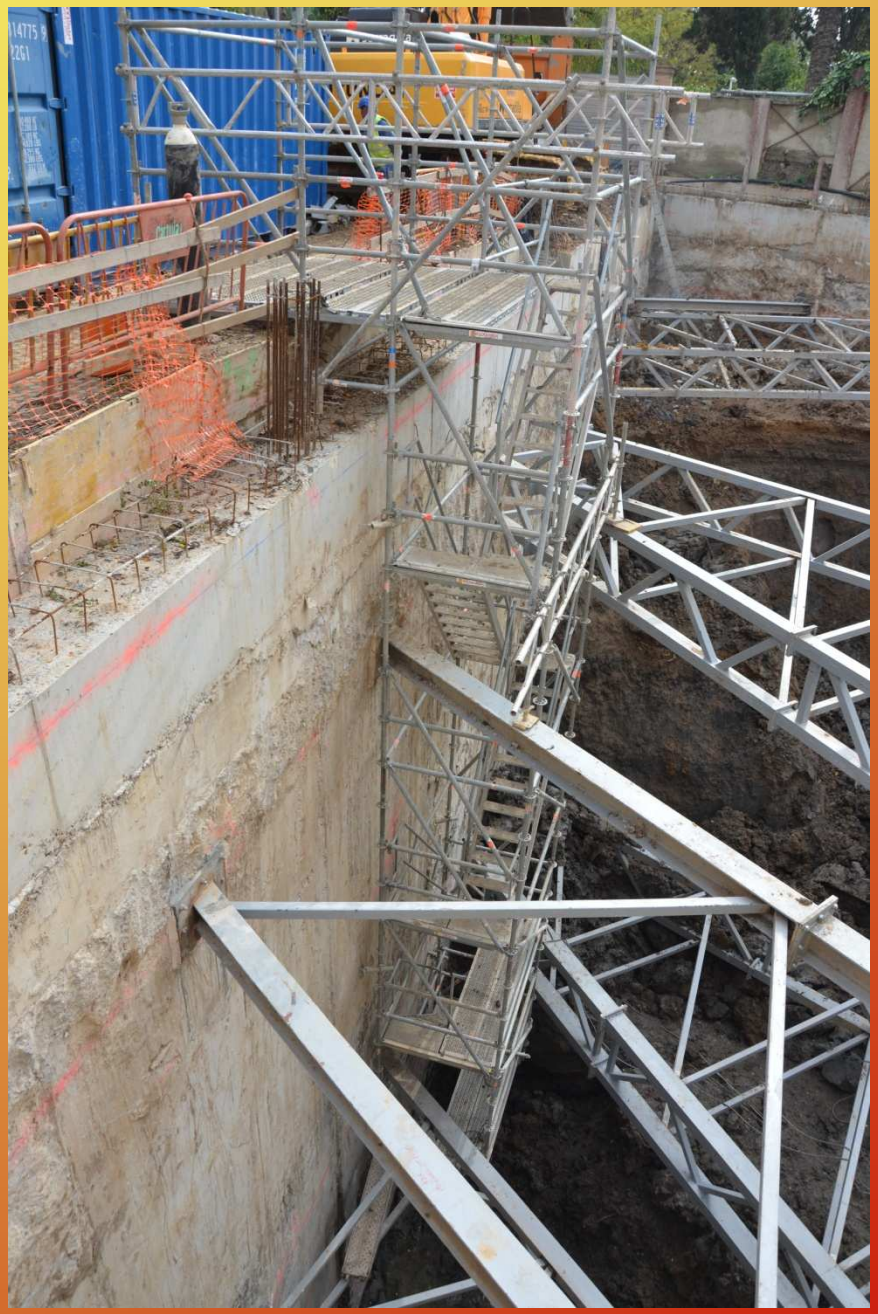

ALQUIANSA®

Alquiler y venta